Jürgen Höflers ProfiBox GmbH
Neunkirchnerstrasse 83
2700 Wiener Neustadt
Österreich

ProfiBox f. Dusche-Unterputzmischer Hansabluebox 8001 (mit Vorabsperrung), Handbrausen-Anschluss unten 25cm

Symbolfoto

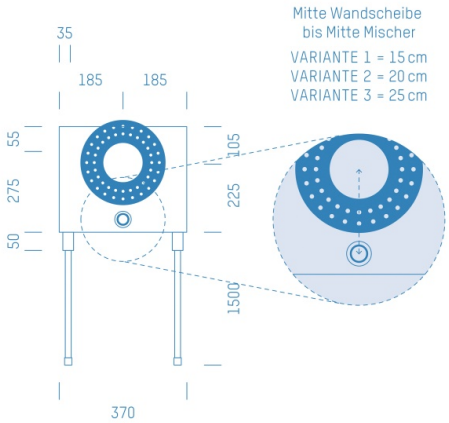

Sanitärmodul f. Dusche-Unterputzmischer Hansabluebox 8001 (mit Vorabsperrung), Handbrausen-Anschluss unten 25cm, Boxenstärke: 7cm, Mauerwerk, DN20, KELIT KELEN

Matchcode: **DU8001U25.M20KO---7**
Lieferantenartikelnummer: **009137M20KO---7**

Mauerwerk | DN **DN20** | Rohsystem: **KELIT KELEN** | Boxenstärke: **7cm** Rohrlänge: **1,75** | Gestreckte Außenmaße: **175x37x17** | Länge(cm): **175,00** | Breite(cm): **37,00** | Tiefe(cm): **17,00** | Gewicht: **3,10**