Jürgen Höflers ProfiBox GmbH
Neunkirchnerstrasse 83
2700 Wiener Neustadt
Österreich

ProfiBox f. Dusche-Unterputzmischer mit Kopfbrause Hansabluebox 8001 (mit Vorabsperrung), Handbrausen-Anschluss unten 20cm

Symbolfoto

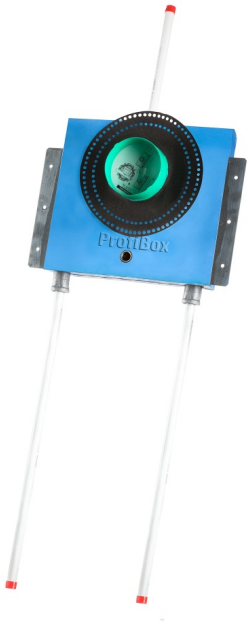

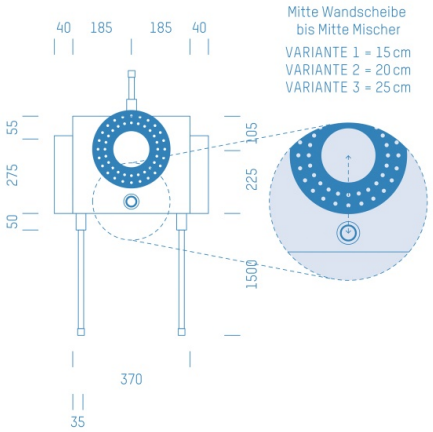

Sanitärmodul f. Dusche-Unterputzmischer mit Kopfbrause Hansabluebox 8001 (mit Vorabsperrung), Handbrausen-Anschluss unten 20cm, Boxenstärke: 7cm, Trockenbau, DN16, WAVIN

Matchcode: **DU8001U20K.T16WV---7**
Lieferantenartikelnummer: **009142T16WV---7**

Trockenbau | DN **DN16** | Rohsystem: **WAVIN** | Boxenstärke: **7cm** Rohrlänge: **1,75** | Gestreckte Außenmaße: **225x43x17** | Länge(cm): **225,00** | Breite(cm): **43,00** | Tiefe(cm): **17,00** | Gewicht: **3,20**