Jürgen Höflers ProfiBox GmbH
Neunkirchnerstrasse 83
2700 Wiener Neustadt
Österreich

ProfiBox f. Dusche-Unterputzmischer Hansabluebox 8001 (mit Vorabsperrung), Handbrausen-Anschluss unten 20cm

Symbolfoto

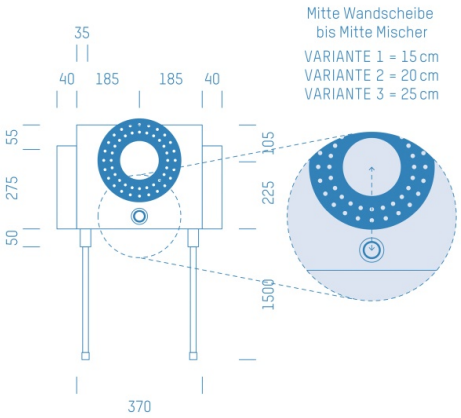

Sanitärmodul f. Dusche-Unterputzmischer Hansabluebox 8001 (mit Vorabsperrung), Handbrausen-Anschluss unten 20cm, Boxenstärke: 7cm, Trockenbau, DN16, TECE

Matchcode: **DU8001U20.T16TC---7**
Lieferantenartikelnummer: **009136T16TC---7**

Trockenbau | DN **DN16** | Rohsystem: **TECE** | Boxenstärke: **7cm** Rohrlänge: **1,75** | Gestreckte Außenmaße: **175x43x17** | Länge(cm): **175,00** | Breite(cm): **43,00** | Tiefe(cm): **17,00** | Gewicht: **3,20**