**Jürgen Höflers ProfiBox GmbH**
Neunkirchnerstrasse 83
2700 Wiener Neustadt
Österreich

## ProfiBox f. Badewannenmischkopf-Easybox, Handbrausen-Anschluss unten

Symbolfoto

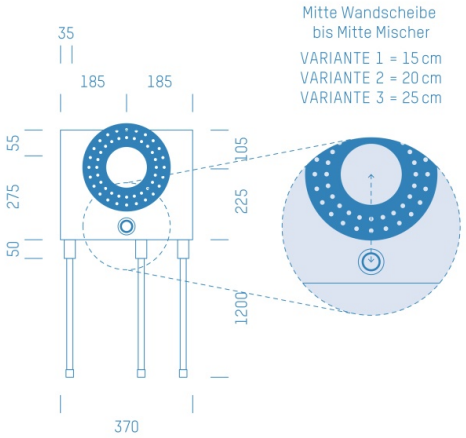


Sanitärmodul f. Badewannenmischkopf-Easybox, Handbrausen-Anschluss unten, Boxenstärke: 7cm, Mauerwerk, DN16, PRINETO

Matchcode: **BWEASYU.M16PR---7**
Lieferantenartikelnummer: **010005M16PR---7**

Mauerwerk | DN **DN16** | Rohsystem: **PRINETO** | Boxenstärke: **7cm** Rohrlänge: **1,75** | Gestreckte Außenmaße: **175x37x17** | Länge(cm): **175,00** | Breite(cm): **37,00** | Tiefe(cm): **17,00** | Gewicht: **3,00**